Pivot Center

CATÁLOGO 2026 · SISTEMA DE RIEGO FIJO

Riego fijo para huertas y campos pequeños.

Aspersores, tubería HDPE y accesorios para sistemas de riego fijo (solid set): instalación, desarme y reubicación rápidos.

En este catálogo:

Sistema de riego fijo Serie 75 · Componentes principales
Opciones de aspersor · Tubería HDPE · Diseño de instalación
Aspersores giratorios y de impacto · Líneas PS y RTMS/RTBG

ventas@pivotcenter.com.ar
Cel.: +54 9 2474-408807

SISTEMA DE RIEGO FIJO

SERIE 75 · SOLID SET

El sistema de riego fijo Serie 75 es ideal para huertas y campos de pequeña escala. Puede configurarse en múltiples combinaciones según la forma del lote, y se destaca por su instalación, desarme y reubicación rápidos. Pívot Center mejoró los materiales, la estructura y el sellado del sistema, extendiendo su vida útil a más de 10 años.





- Diámetro de tubería: 75 mm
- Vida útil superior a 10 años
- Instalación, desarme y reubicación rápidos
- Configuración flexible según la forma del lote
- Conexión rápida por abrazaderas

COMPONENTES PRINCIPALES

Consulte la siguiente lista de componentes para cotizaciones o pedidos.

FOTO	PRODUCTO	CÓDIGO	DESCRIPCIÓN
	**Cabezal macho**	SIMH0075	Cabezal macho con abrazaderas, 75 mm
	**Cabezal hembra**	SIFH0075	Cabezal hembra, 75 mm
	**Codo**	SIPE7575	Codo 90°, 75 mm hembra × 75 mm macho a abrazadera
	**T (Tee)**	SITT7575	75 mm hembra × 75 mm hembra × 75 mm macho a abrazadera
	**Hidrante tipo silleta**	SIEC7575	75 mm hembra × 75 mm macho a abrazadera, salida 1″ hembra NPT
	**Tapón**	SIEC0075	Tapón, 75 mm macho con abrazaderas
	Caño elevador (riser)	SIRP1033	1″ macho NPT × 1″ hembra NPT, largo 33 mm
	**Adaptador**	SIPAS75	75 mm hembra × 2.5″ macho NPT
	**Adaptador**	RTSP1034	1″ macho NPT × 3/4″ hembra NPT
	**Junta / o-ring**	SIRG0075	Sello de goma de 2 labios — 1 unidad por cada cabezal hembra

OPCIONES DE ASPERSOR

Para adaptarse a las necesidades de cada cliente, ofrecemos tres tipos de aspersor pensados para lograr el mejor resultado de riego posible.

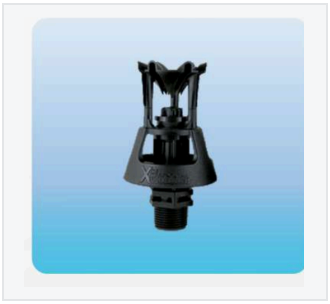

XECEL WOBBLER — ÁNGULO ALTO

Boquilla 3,97 mm #10

La tecnología rotativa fuera de centro (wobbler) logra un patrón de aplicación extremadamente uniforme e instantáneo, a menor presión. Rosca 3/4″ macho NPT.

PRESIÓN BASE (BAR)	0,69	1,04	1,38	1,72
Caudal (L/h)	504	618	713	797
Diám. mojado a 0,46 m (m)	13,6	14,9	15,4	16,3

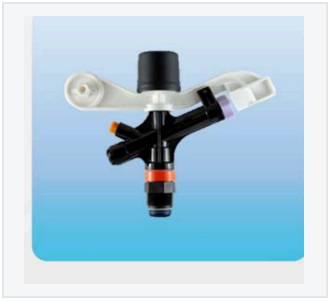

ASPERSOR DE IMPACTO RT3023

Boquilla de alcance 3,5 mm × boquilla difusora 2,4 mm

Combina una boquilla de alcance y una boquilla difusora. Su trayectoria de 23° logra el mayor alcance dentro de un sistema de riego fijo. Rosca 3/4″ macho NPT.

PRESIÓN BASE (BAR)	2,07	2,41	2,76	3,10	3,45
Caudal (L/h)	945	1022	1092	1158	1222
Diám. mojado a 1,83 m (m)	26,5	27,1	27,4	27,7	28,0

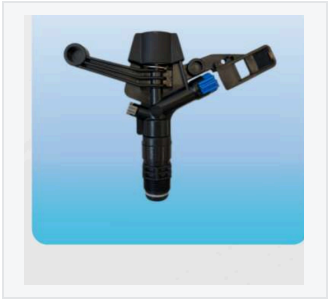

ASPERSOR DE IMPACTO RT5035

Boquilla de alcance 3,5 mm × boquilla difusora 2,4 mm

Combina una boquilla de alcance y una boquilla difusora. Es el aspersor de uso más frecuente en riego de huertas, con muy buena uniformidad de riego. Rosca 3/4″ macho NPT.

PRESIÓN BASE (BAR)	2,0	3,0	4,0	5,0
Caudal (L/h)	950	1180	1390	1590
Diám. mojado a 1,50 m (m)	22,2	23,0	24,5	25,0

TUBERÍA HDPE

Utilizamos caño HDPE de 75 mm de alta calidad: alta resistencia, resistencia a la corrosión y a la intemperie. Para optimizar la carga en contenedores ofrecemos largos estándar de 5,64 y 11,28 metros; otros largos disponibles a pedido.

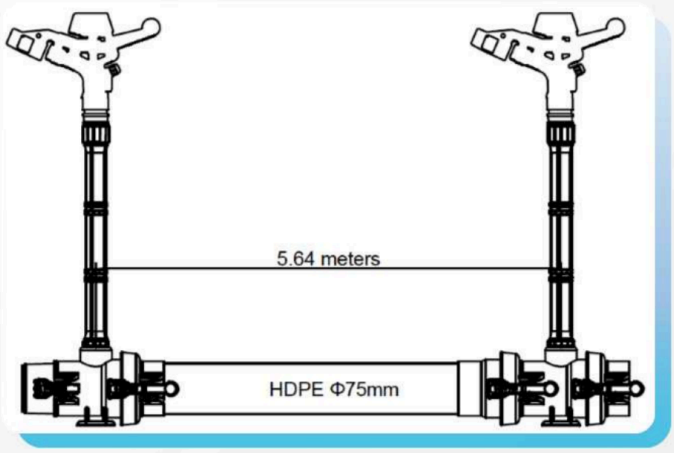

Tramo de 5,64 metros



Tramo de 11,28 metros

DISEÑO ÓPTIMO DE INSTALACIÓN

Para optimizar la uniformidad de riego, la distancia entre dos aspersores debe ser aproximadamente igual al radio de alcance del aspersor. Los parámetros de la bomba se determinan según la presión de trabajo y la cantidad total de aspersores. Ver el siguiente esquema:

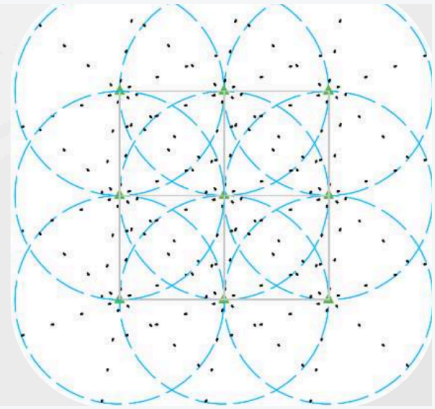



ASPERSORES GIRATORIOS

Aspersores giratorios de rango medio, ideales para riego de jardín, huerta y áreas de menor superficie dentro de un sistema de riego fijo.



ASPERSOR GIRATORIO M2000

3 opciones de boquilla — rosca 1/2″ macho

Aspersor giratorio de rango medio, ángulo de trayectoria ajustable de -8° a 24°. Disponible en 3 opciones de boquilla identificadas por color.

MODELO	CAUDAL (L/H)	RADIO (M)	PRESIÓN (MPA)
M2000B (azul)	130-156	6,7-6,8	0,25-0,35
M2000G (verde)	175-210	7,3-7,4	0,25-0,35
M2000R (rojo)	233-283	6,7-6,9	0,25-0,35



ASPERSOR GIRATORIO R100

4 opciones de boquilla — rosca 1/2″ macho

Boquilla multi-orificio exclusiva que logra un rociado uniforme, sin zona ciega. Las gotas finas minimizan el impacto del agua sobre las plantas. Disponible en 4 opciones de boquilla por color.

MODELO	CAUDAL (L/H)	RADIO (M)	PRESIÓN (MPA)
R100B (azul)	330-440	9,5-9,7	0,25-0,40
R100Y (amarillo)	465-595	9,7-9,8	0,25-0,40
R100G (verde)	550-710	9,8-9,9	0,25-0,40
R100BR (marrón)	391-506	9,5-9,6	0,25-0,40

ASPERSORES DE IMPACTO

Aspersores de impacto de mayor caudal y radio de alcance, para riego de huertas y superficies de mayor extensión.



ASPERSOR DE IMPACTO RT2023

Conexión 1/2″ NPT — trayectoria 23°

Opción muy económica de círculo completo, con trayectoria de 23° que logra el máximo alcance. Buena opción para riego de jardín y arbolado.

CONEXIÓN	PRESIÓN (BAR)	CAUDAL (M³/H)	RADIO (M)	BOQUILLA
1/2″ NPT macho	2,07-3,45	0,42-0,54	11,6-12,2	7/64″ (2,78 mm)



ASPERSOR DE IMPACTO RT7025RD

Conexión 1″ NPT — trayectoria 25°

Distribuye agua a mayor caudal que los aspersores de bronce, con mayor durabilidad y menor costo. Presión de trabajo 2,76-4,83 bar.

MODELO	BOQUILLA	CAUDAL (L/H)
RT7025RD-1	9/32″ (7,14 mm)	3225-4270
RT7025RD-2	9/32″ + 5/32″	3861-5110



ASPERSOR DE IMPACTO RT8025HR

Conexión 1-1/2″/1-3/4″ NPT

Diseñado para máxima eficiencia a altos caudales, apto para riego de grandes extensiones. Mayor durabilidad y menor costo que los aspersores de bronce.

CONEXIÓN	PRESIÓN (BAR)	CAUDAL (M³/H)	RADIO (M)	BOQUILLA
1-1/2″ y 1-3/4″ NPT macho	2,76-4,83	11,24-14,88	26,2-28,6	17/32″ (13,49 mm)

ASPERSORES DE IMPACTO PLÁSTICOS

SERIE PS

Línea completa de aspersores de impacto plásticos, ángulo de riego 360° ajustable, en conexiones de 1/2″ a 1-1/2″. Cubre desde riego de jardín y huerta (PS12) hasta riego de gran caudal para campo (PS114/PS112), con boquillas intercambiables en los modelos de mayor caudal.



CÓDIGO	CONEXIÓN	CAUDAL (M³/H)	RADIO (M)
PS12M01	G1/2″ macho	0,5-1,75	8-11
PS12M02	G1/2″ macho	0,50-1,75	8-11
PS12M03	G1/2″ macho	0,85-2,35	10-15
PS34M04	G3/4″ macho	2,5-7,0	11-15
PS34F05	G3/4″ hembra	0,85-2,35	9,5-15
PS34M06	G3/4″ macho	0,85-2,35	9,5-15
PS34M07	G3/4″ macho	0,85-2,35	9,5-15
PS1F08	G1″ hembra	2,5-7,0	18-25
PS114F09	G1-1/4″ hembra	9,5-32,0	22-38
PS112F10	G1-1/2″ hembra	9,5-32,0	22-38

ASPERSORES METÁLICOS TIPO CAÑÓN

SERIE RTMS / RTBG

Aspersores metálicos de gran caudal (cañón), ángulo 360° ajustable, para riego de grandes superficies agrícolas o de reuso, en conexiones de 1″ a 3″ (roscadas o bridadas). Caudales de hasta 78 m³/hora y radios de alcance de hasta 80 metros.



CÓDIGO	CONEXIÓN	CAUDAL (M³/H)	RADIO (M)
RTMS-25	G1″ hembra	1,2-6,5	12,5-19,5
RTMS-30B	G1-1/4″ hembra	3,5-19	16,5-29
RTMS-35	G1-1/2″ hembra	7,5-32	18-36
RTMS-40	G2″ hembra	9,5-50,3	20-46,5
RTMS-Y40	G2″ hembra	9,5-50,5	20-46
RTBG-40	G1-1/2″ hembra	9,5-37	22-41
RTBG-N50	Brida 2″	17,8-68	26-53
RTBG-C50	G2″ hembra	10,5-70	23-56
RTBG-50	Brida 2″	14-59	27-55
RTBG-80	Brida 3″	25-78	25-80

RIEGO FIJO, SIMPLE Y CONFIABLE PARA CADA RINCÓN DE SU CAMPO.

Pívot Center provee una línea completa de productos para riego agrícola e industrial. Todo nuestro desarrollo y control de calidad se piensa a largo plazo: cada producto está pensado para llevar el agua de la forma más eficiente y efectiva posible al cultivo. Ya sea que esté regando una huerta o un campo entero, en Pívot Center pensamos en usted y en sus productos como un mismo equipo.

Contacto

ventas@pivotcenter.com.ar

Cel.: +54 9 2474-408807

Pívot Center

Repuestos y tecnología para riego

Catálogo de Riego Fijo · 2026

GARANTÍA Y CONDICIONES: los productos Pívot Center cuentan con garantía de un año desde la fecha de compra original contra defectos de materiales y fabricación, cuando se utilizan dentro de las especificaciones de trabajo para las que fueron diseñados y bajo uso y servicio normal. El fabricante no asume responsabilidad por la instalación, remoción o reparación no autorizada. La responsabilidad del fabricante bajo esta garantía se limita exclusivamente al reemplazo o reparación de las piezas defectuosas, y no será responsable por daños al cultivo u otros daños consecuentes derivados de defectos de diseño o incumplimiento de garantía.